自润滑法兰轴套 PBG200.

Oilless Guide Bushes with collar

PBG200.

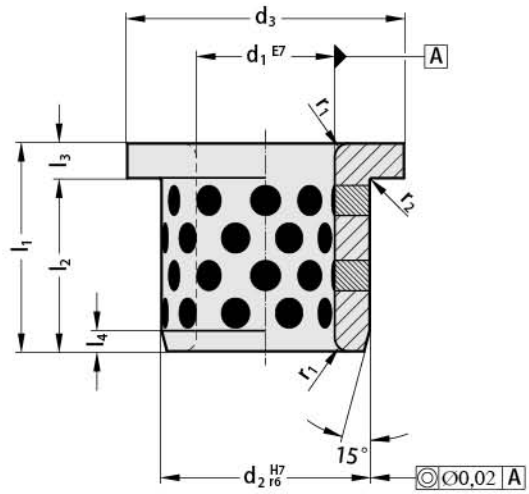

材料：铜合金，固体润滑剂

备注：推荐相配座孔公差：H7
轴套可用于轴向和径向运动

Material:
Bronze,graphite
oilless lubricating.
Note:
Fit for receiving bore: H7.
Notice:
Bushes can be used with radial or axial motion.

运动方向
Direction of Motion

PBG200.

d_1	10	12	13	14	15	16	20	25	30	31,5	35	40	45	50	55	60	63	70	75	80	90	100	120
d_2	14	18	19	20	21	22	30	35	40	40	45	50	55	60	65	75	75	85	90	100	110	120	140
d_3	22	25	26	27	28	29	40	45	50	50	60	65	70	75	80	90	85	105	110	120	130	150	170
l_3	2	3	3	3	3	3	5	5	5	5	5	5	5	5	5	7,5	7,5	7,5	7,5	10	10	10	10
l_4	2	2	2	2	2	2	3	3	3	3	3	3	3	3	3	4	4	4	4	4	4	4	4
r_1	1	1	1	1	1	1	2	2	2	2	2	2	2	2	2	3	3	3	3	3	3	3	3
r_2	0,4	0,4	0,4	0,4	0,5	0,5	0,5	0,5	0,5	0,6	0,6	0,6	0,6	0,6	0,7	0,7	0,7	0,7	0,7	0,8	0,8	0,8	0,8
l_1	l_2																						
15	13	12	12	12	12	12	10	10															
20	18	17	17	17	17	17	15	15	15	15	15	15											
25					22	22	20	20	20														
30					27	27	25	25	25		25	25	25	25									
35									30	30													
40							35	35	35		35	35	35	35	35	32,5							
50									45		45	45	45	45		42,5		42,5					
60													55	55	55				52,5	50	50		
67,5																	60						
80									025							72,5		72,5		70	70	70	70
100																				90		90	90

订购代码（例）：
Ordering Code (example):

法兰轴套Guide bush with collar = PBG200.
d_1 = 16 mm = 016.
l_1 = 25 mm = 025
订购代码 Order No = PBG200. 016.025